RESERVDELSKATALOG

: HUSQVARNA

Reservdelslista

RESERVDELSLISTA

Q

≥ = Up to Tot
Bis A
A T.o.m.

Serial no.≥ 4480712
(1994)

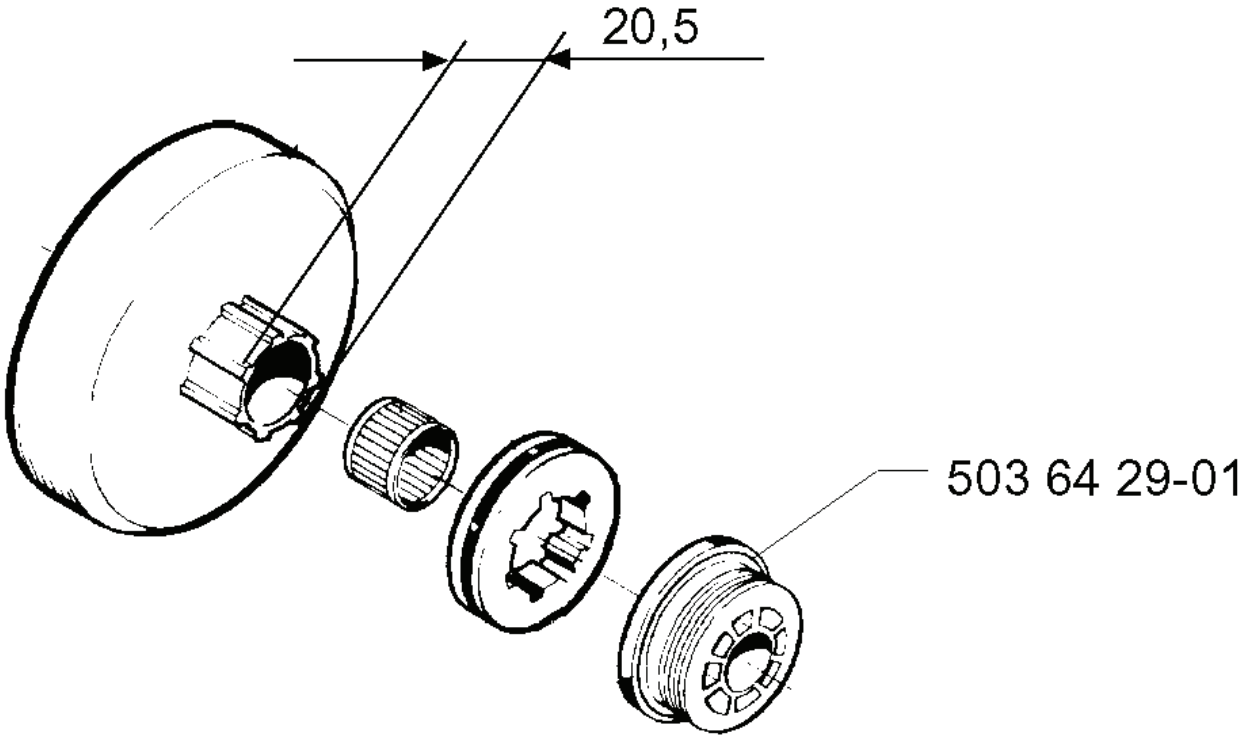

REF.	ART. NR	ARTIKELBESKRIVNING	ANMÄRKNING		KIT
503 64 29-01	503642901	PUMPDREV	SERIAL NO. GREATER THAN OR EQUAL TO 4480712 (1994)	1	

N Tillbehör
Accessories
Zubehöre
Accessoires
Accesorios

***compl** 503 55 85-01

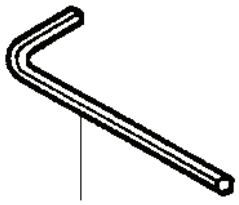

503 55 86-01 **NV4**

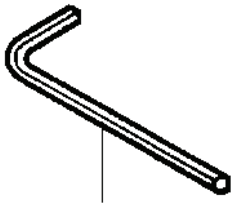

503 55 86-02 **NV5**

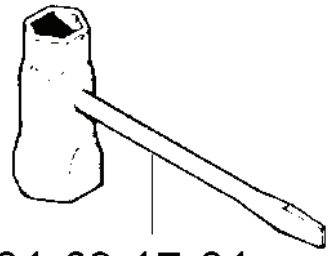

501 69 17-01

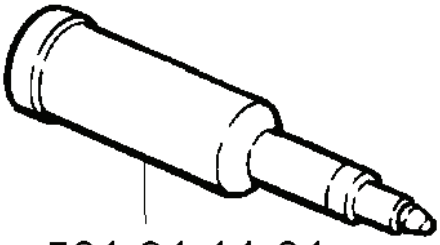

501 91 14-01

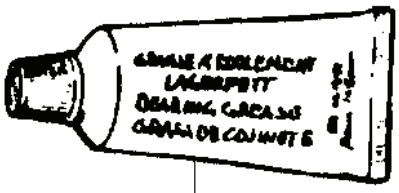

503 62 12-01

REF.	ART. NR	ARTIKELBESKRIVNING	ANMÄRKNING		KIT
503 55 86-01	503558601	NYCKEL	NV4	1	
501 69 17-01	501691701	KOMBINYCKEL		1	
501 91 14-01	501911401	FETT TRYCKSPRUTA		1	
503 62 12-01	503621201	FETT		1	
503 55 86-02	503558602	NYCKEL	NV5	1	
503 55 85-01	503558501	VERKTYG		1	

E *compl 503 66 08-72

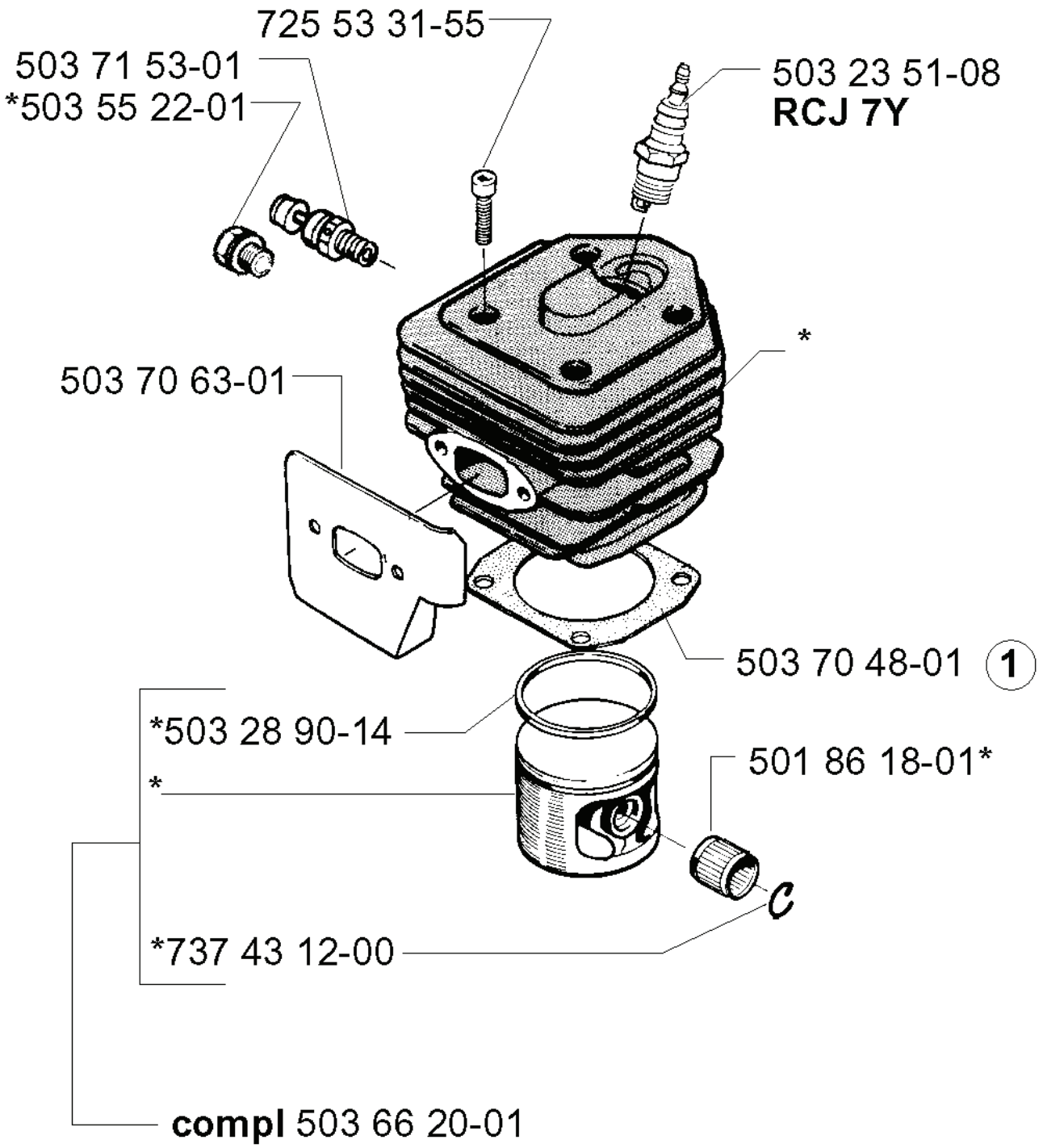

REF.	ART. NR	ARTIKELBESKRIVNING	ANMÄRKNING		KIT
503 66 08-72	503660872	CYLINDER KPL		1	
725 53 31-55	725533155	SKRUV IHSCM		1	
503 71 53-01	503715301	DEKOMPRESSIONSVENTIL		1	
503 55 22-01	503552201	PLUGG		1	
503 70 63-01	503706301	VÄRMEAVLEDARE		1	
503 28 90-14	503289014	KOLVRING		1	
737 43 12-00	737431200	LÅSRING		1	
503 66 20-01	503662001	KOLV KPL		1	
501 86 18-01	501861801	NÅLLAGER		1	
503 70 48-01	503704801	PACKNING		1	
503 23 51-08	503235108	TÄNDSTIFT	RCJ 7Y	1	

M **compl** 503 28 16-05

Walbro HDA-120

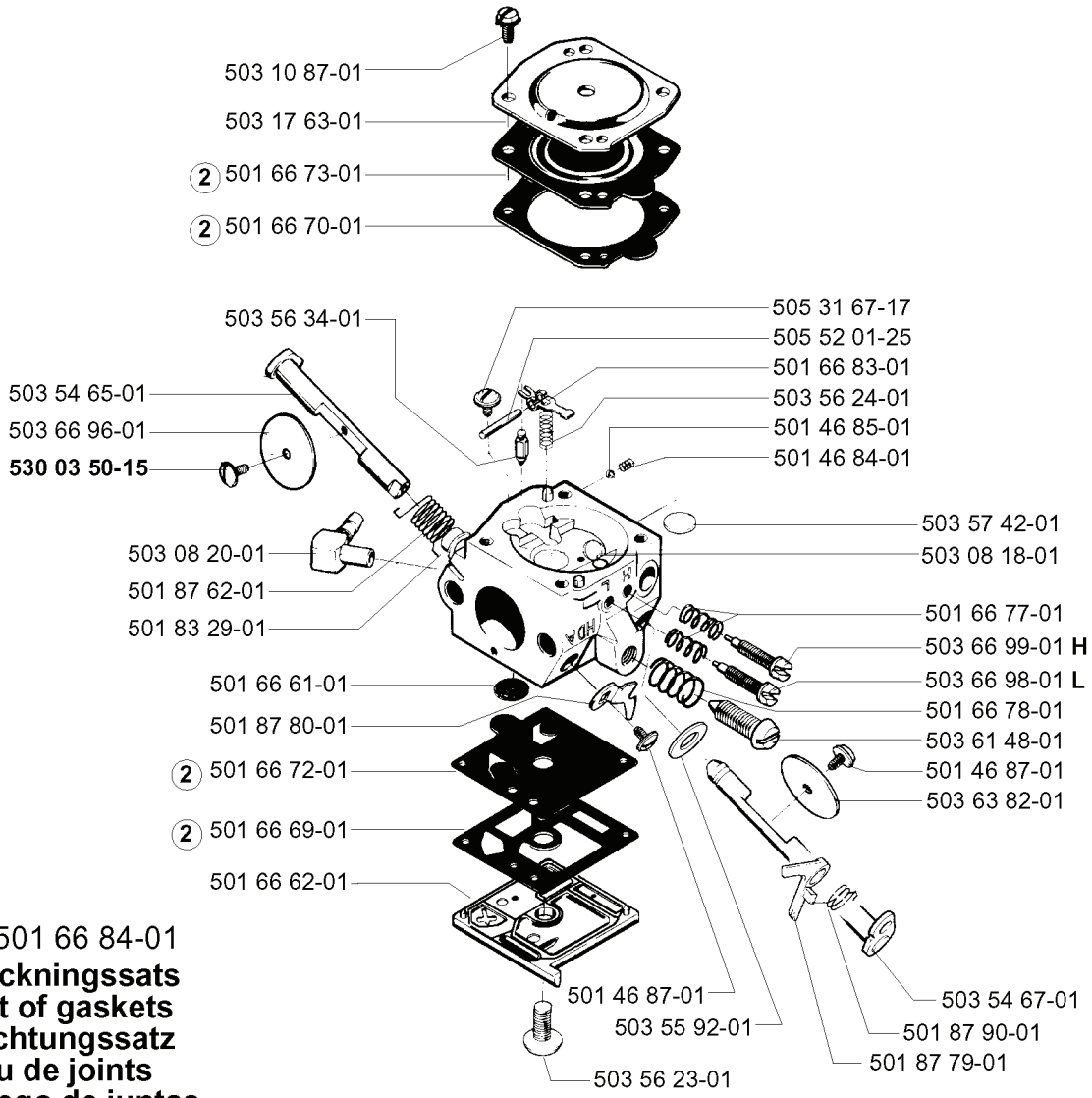

2 501 66 84-01
Packningssats
Set of gaskets
Dichtungssatz
Jeu de joints
Juego de juntas

REF.	ART. NR	ARTIKELBESKRIVNING	ANMÄRKNING		KIT
503 28 16-05	503281605	FÖRGASARE		1	
503 10 87-01	503108701	SCREW		1	
503 17 63-01	503176301	KÅPA		1	
501 66 73-01	501667301	MEMBRAN	501 66 84–01 SET OF GASKETS	1	
501 66 70-01	501667001	PACKNING	501 66 84–01 SET OF GASKETS	1	
503 56 34-01	503563401	NÅLVENTIL		1	
503 54 65-01	503546501	SHAFT ASS THROTTLE		1	
503 66 96-01	503669601	VALVE THROTTLE		1	
530 03 50-15	530035015	SCREW		1	
503 08 20-01	503082001	FITTING		1	
501 87 62-01	501876201	FJÄDER		1	
501 83 29-01	501832901	BUSHING		1	
501 66 61-01	501666101	NÄT		1	
501 87 80-01	501878001	STOP-THROTTLE		1	
501 66 72-01	501667201	MEMBRAN	501 66 84–01 SET OF GASKETS	1	
501 66 69-01	501666901	PACKNING	501 66 84–01 SET OF GASKETS	1	
501 66 62-01	501666201	KÅPA		1	
503 56 23-01	503562301	SCREW		1	
503 55 92-01	503559201	BRICKA		1	
503 54 67-01	503546701	SHAFT ASS CHOKE		1	
501 87 90-01	501879001	FJÄDER		1	
501 87 79-01	501877901	LEVER-FAST IDLE		1	
503 63 82-01	503638201	VALVE CHOKE		1	
501 46 87-01	501468701	SCREW		1	
503 61 48-01	503614801	SCREW		1	
501 66 78-01	501667801	FJÄDER		1	
503 66 98-01	503669801	NEEDLE IDLE SPEED	L	1	
503 66 99-01	503669901	NEEDLE HIGH SPEED	H	1	
501 66 77-01	501667701	FJÄDER		1	
503 08 18-01	503081801	PLUGG		1	
503 57 42-01	503574201	PLUGG		1	
501 46 84-01	501468401	FJÄDER		1	
501 46 85-01	501468501	KULA		1	
503 56 24-01	503562401	FJÄDER		1	
501 66 83-01	501668301	HÄVARM		1	
505 52 01-25	505520125	TAPP		1	
505 31 67-17	505316717	SCREW		1	

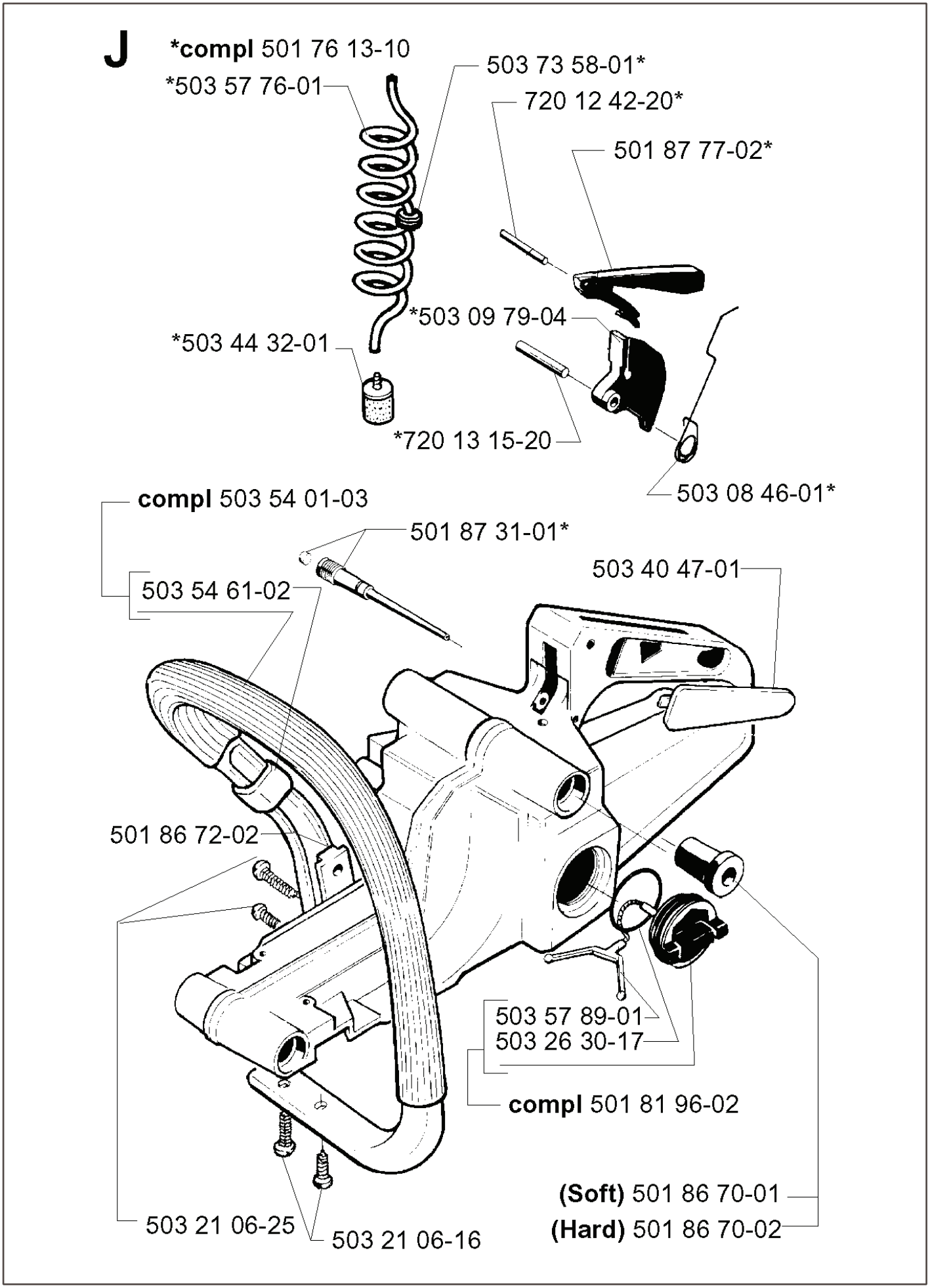
J
*compl 501 76 13-10
*503 57 76-01
503 73 58-01*
720 12 42-20*
501 87 77-02*
*503 09 79-04
*503 44 32-01
*720 13 15-20
503 08 46-01*
compl 503 54 01-03
501 87 31-01*
503 40 47-01
503 54 61-02
501 86 72-02
503 57 89-01
503 26 30-17
compl 501 81 96-02
(Soft) 501 86 70-01
(Hard) 501 86 70-02
503 21 06-25
503 21 06-16

REF.	ART. NR	ARTIKELBESKRIVNING	ANMÄRKNING		KIT
501 76 13-10	501761310	BRÄNSLETANK		1	
503 57 76-01	503577601	BRÄNSLESLANG		1	
503 44 32-01	503443201	BRÄNSLEFILTER		1	
503 54 01-03	503540103	HANDTAG FRÄMRE		1	
503 54 61-02	503546102	SIDSTÖTTA		1	
501 86 72-02	501867202	MELLANLÄGG		1	
503 21 06-25	503210625	SKRUV IHSCFT		1	
503 21 06-16	503210616	SKRUV IHSCT		1	
501 86 70-01	501867001	VIBRATIONSISOLATOR	SOFT	1	
501 86 70-02	501867002	VIBRATIONSISOLATOR	HARD	1	
501 81 96-02	501819602	TANKLOCK KPL		1	
503 26 30-17	503263017	O-RING		1	
503 57 89-01	503578901	HÅLLARE		1	
503 40 47-01	503404701	HANDTAGSINLÄGG		1	
503 08 46-01	503084601	RETURFJÄDER		1	
501 87 31-01	501873101	TANKLUFTNING KPL		1	
720 13 15-20	720131520	CYLINDRISK PINNE		1	
503 09 79-04	503097904	GASHÄVARM		1	
501 87 77-02	501877702	GASSPÄRR		1	
720 12 42-20	720124220	CYLINDRISK PINNE		1	
503 73 58-01	503735801	BUSHING		1	

C ***compl** 503 55 55-03

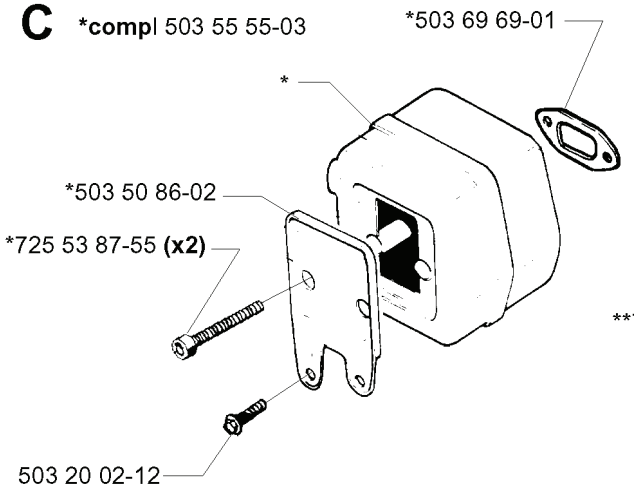

****compl** 503 55 55-04 **(DF)**

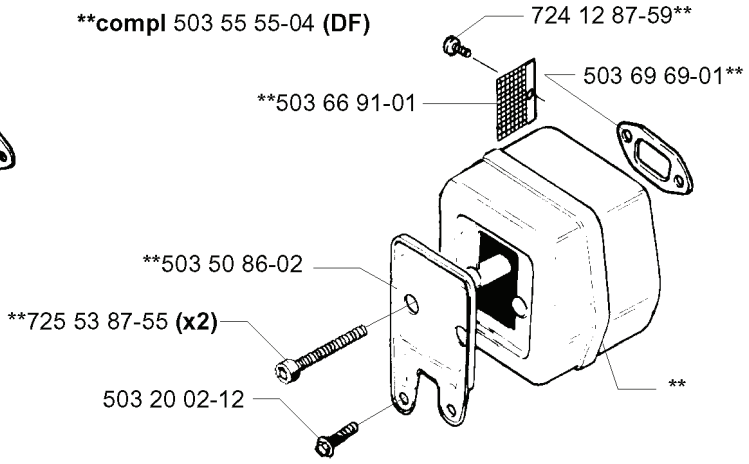

REF.	ART. NR	ARTIKELBESKRIVNING	ANMÄRKNING		KIT
503 55 55-03	503555503	LJUDDÄMPARE		1	
503 50 86-02	503508602	BASEPLATE		1	
725 53 87-55	725538755	SCREW		2	
503 20 02-12	503200212	SKRUV IHSCFM		1	
503 69 69-01	503696901	FLÄNSBRICKA		1	
503 55 55-04	503555504	LJUDDÄMPARE	DF	1	
503 66 91-01	503669101	GNISTFÅNGARNÄT		1	
724 12 87-59	724128759	SKRUV CRPANM		1	

B *compl 503 65 49-02

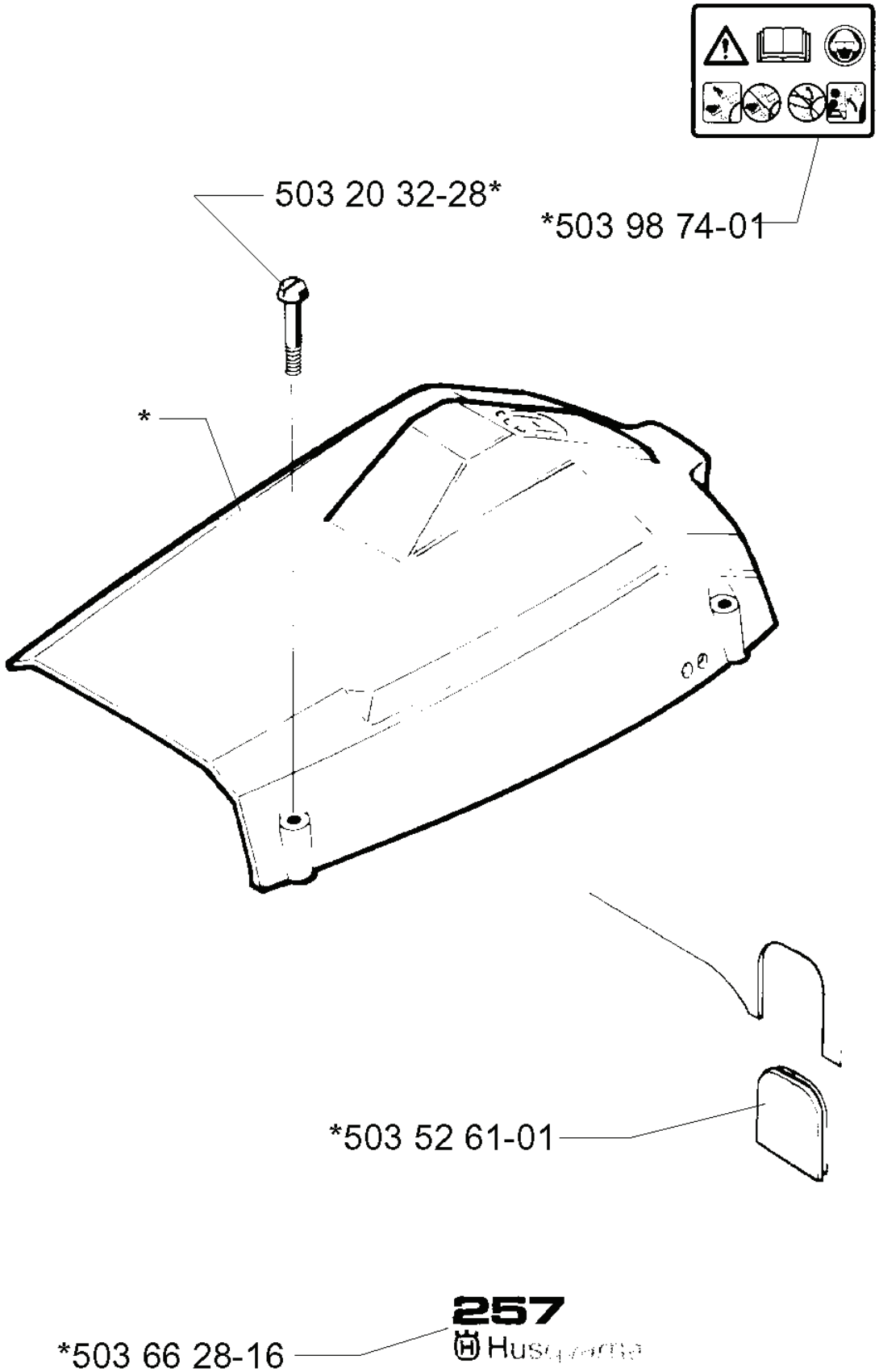

REF.	ART. NR	ARTIKELBESKRIVNING	ANMÄRKNING		KIT
503 65 49-02	503654902	CYLINDERKÅPA KPL		1	
503 20 32-28	503203228	SCREW		1	
503 52 61-01	503526101	VINTERPLUGG		1	
503 66 28-16	503662816	DEKAL		1	
503 98 74-01	503987401	DEKAL		1	

K

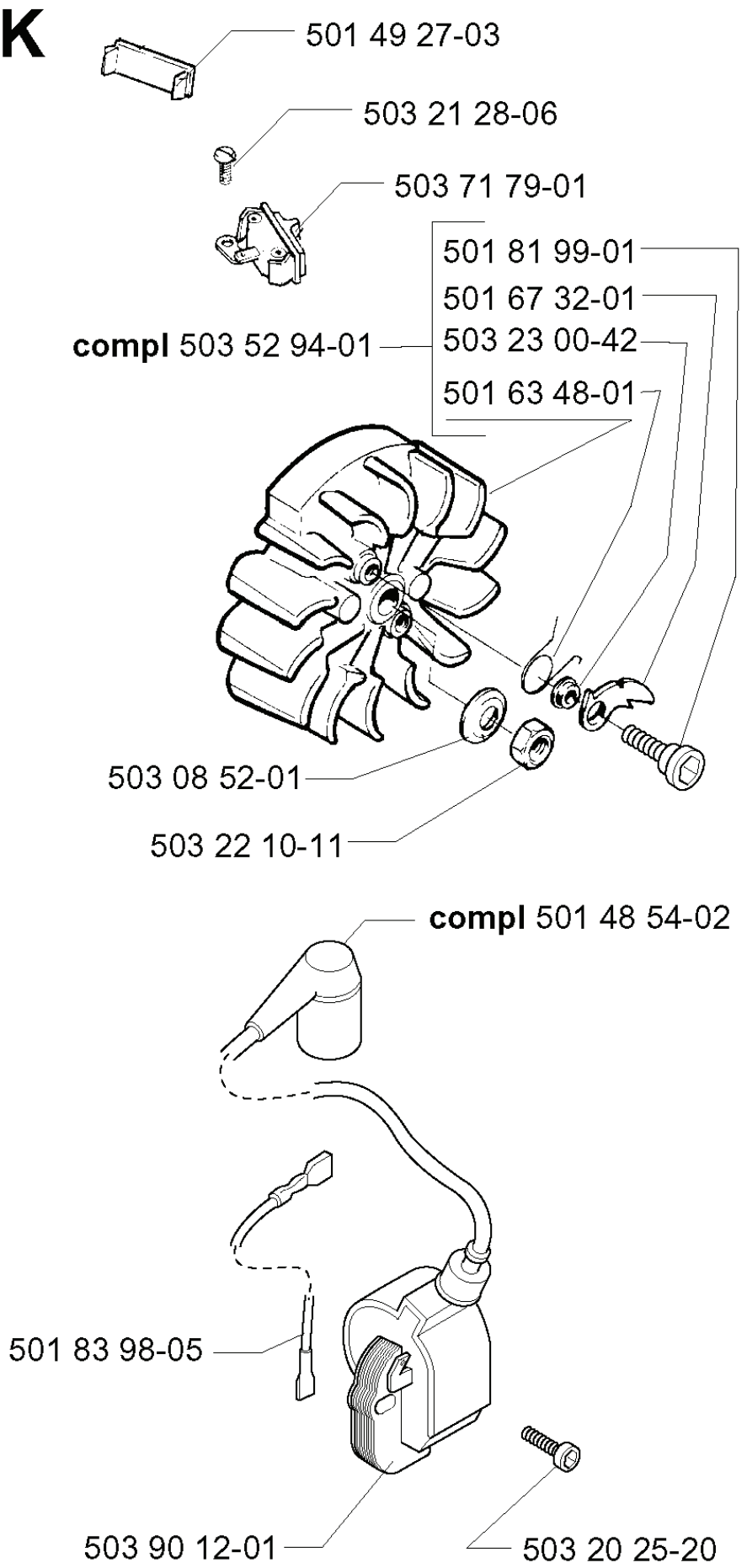
501 49 27-03
503 21 28-06
503 71 79-01
501 81 99-01
501 67 32-01
compl 503 52 94-01
503 23 00-42
501 63 48-01
503 08 52-01
503 22 10-11
compl 501 48 54-02
501 83 98-05
503 90 12-01
503 20 25-20

REF.	ART. NR	ARTIKELBESKRIVNING	ANMÄRKNING		KIT
501 49 27-03	501492703	KÅPA		1	
503 21 28-06	503212806	SCREW CCRPANT		1	
503 71 79-01	503717901	STOPPKONTAKT		1	
501 81 99-01	501819901	SCREW		1	
501 67 32-01	501673201	MEDBRINGARHAKE		1	
503 23 00-42	503230042	BRICKA		1	
501 63 48-01	501634801	FJÄDER		1	
503 52 94-01	503529401	SVÄNGHJUL KPL		1	
503 08 52-01	503085201	BRICKA		1	
503 22 10-11	503221011	MUTTER (HEXAGON)		1	
501 83 98-05	501839805	KABEL		1	
503 90 12-01	503901201	ELECTRONIC MODULE		1	
503 20 25-20	503202520	SKRUV IHSCM		1	
501 48 54-02	501485402	TÄNDSTIFTSSKYDD		1	

H

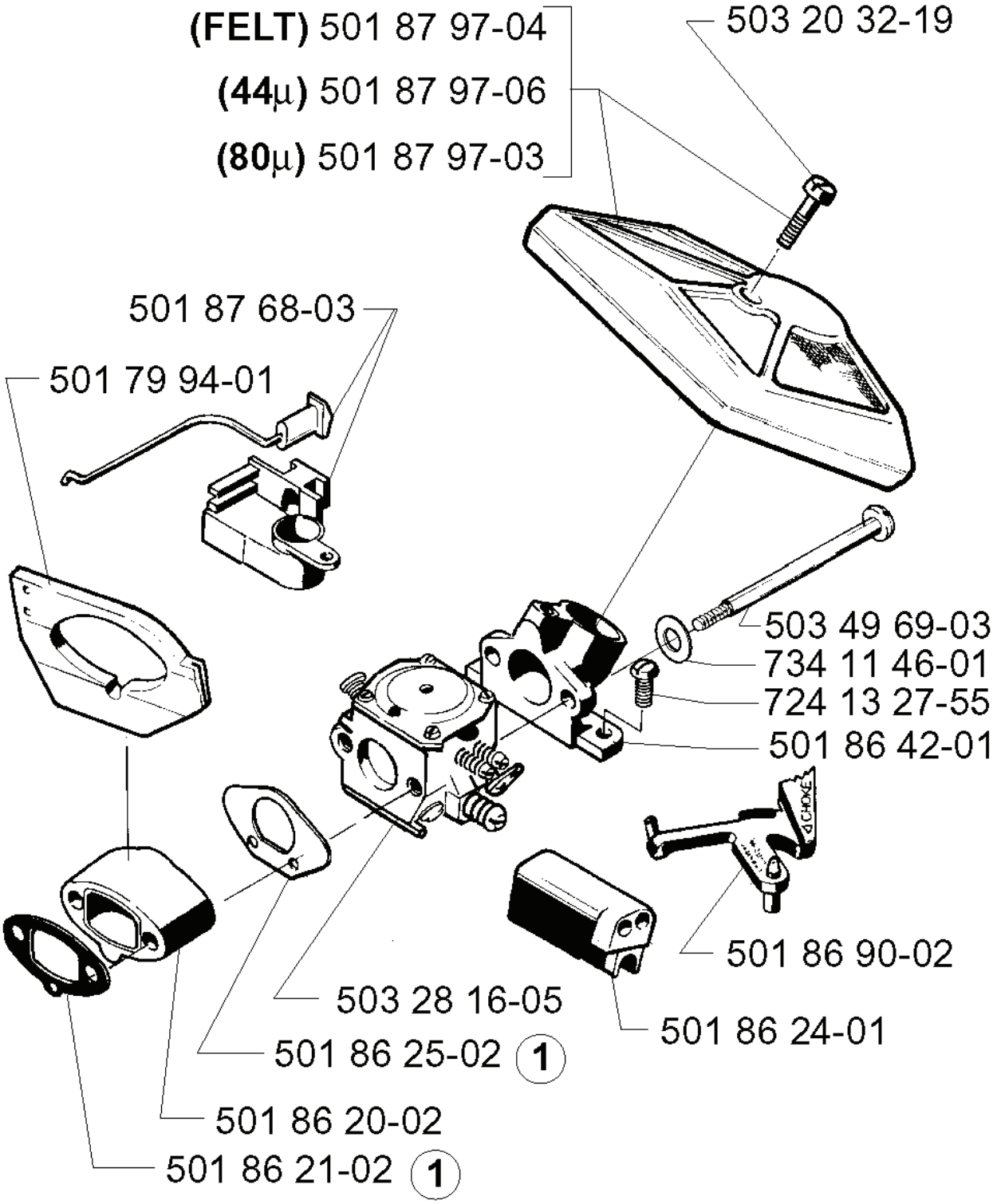
(FELT) 501 87 97-04
(44µ) 501 87 97-06
(80µ) 501 87 97-03
503 20 32-19
501 87 68-03
501 79 94-01
503 49 69-03
734 11 46-01
724 13 27-55
501 86 42-01
CHOKE
501 86 90-02
503 28 16-05
501 86 24-01
501 86 25-02 1
501 86 20-02
501 86 21-02 1

REF.	ART. NR	ARTIKELBESKRIVNING	ANMÄRKNING		KIT
501 87 97-04	501879704	LUFTFILTER KPL	FELT	1	
501 87 97-06	501879706	LUFTFILTER KPL		1	
501 87 97-03	501879703	LUFTFILTER KPL		1	
501 87 68-03	501876803	GASSTÅNG		1	
501 79 94-01	501799401	TÄTNINGSKRAGE		1	
503 28 16-05	503281605	FÖRGASARE		1	
501 86 25-02	501862502	PACKNING		1	
501 86 20-02	501862002	MELLANSTYCKE		1	
501 86 21-02	501862102	PACKNING		1	
501 86 24-01	501862401	STYRHYLSA		1	
501 86 90-02	501869002	CHOKEREGLAGE		1	
501 86 42-01	501864201	LUFTFILTERHÅLLARE		1	
724 13 27-55	724132755	SKRUV CRPANM		1	
734 11 46-01	734114601	BRICKA		1	
503 49 69-03	503496903	SCREW CARBURETTOR		1	
503 20 32-19	503203219	SKRUV CCRPANMO		1	

G ***compl** 501 86 00-04

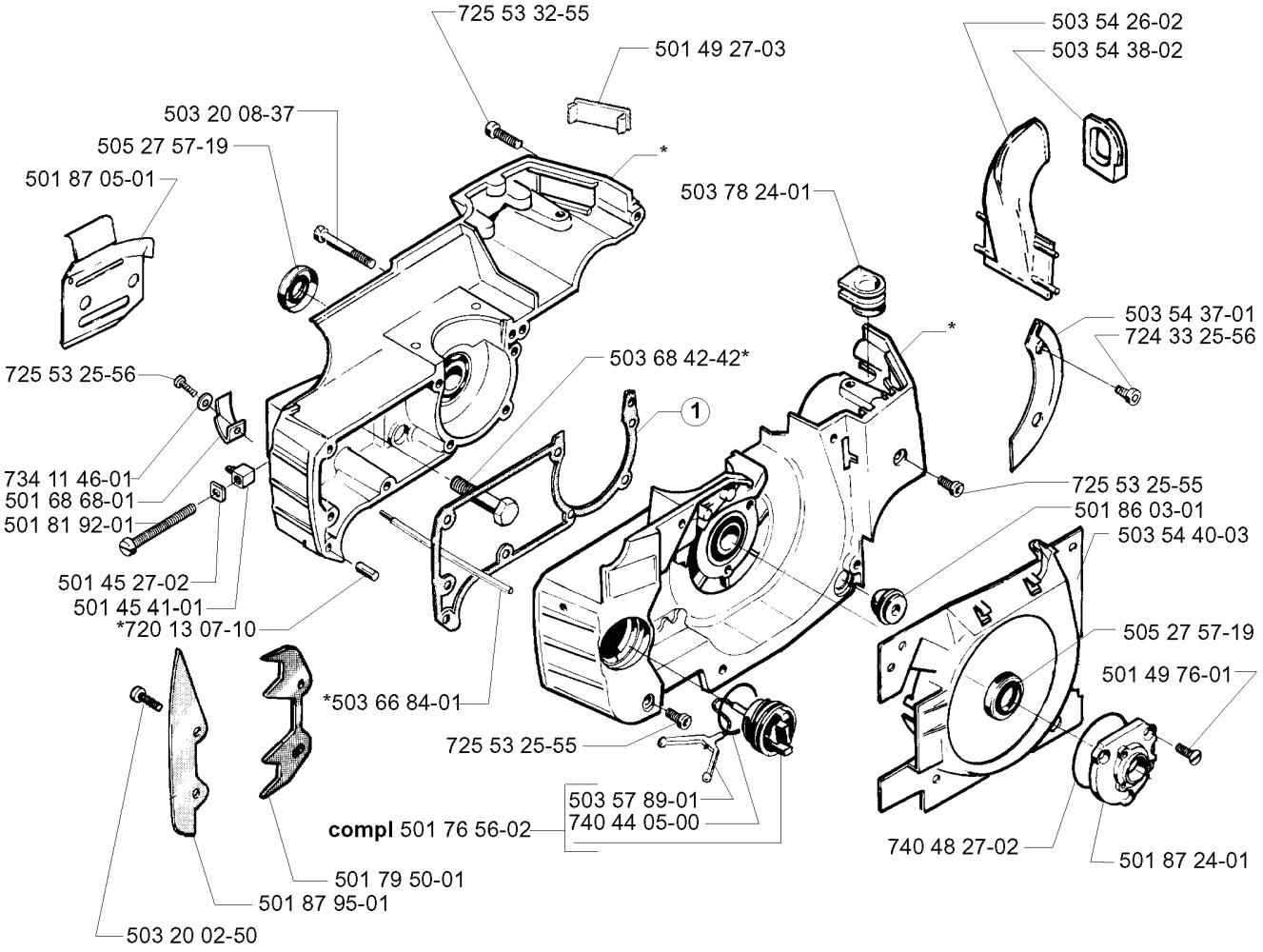

REF.	ART. NR	ARTIKELBESKRIVNING	ANMÄRKNING		KIT
501 86 00-04	501860004	VEVHUS KPL		1	
503 20 08-37	503200837	SKRUV IHSCM		1	
501 87 05-01	501870501	KEDJELEDARPLÅT		1	
725 53 25-56	725532556	SKRUV IHSCM		1	
734 11 46-01	734114601	BRICKA		1	
501 68 68-01	501686801	KEDJEFÅNGARE		1	
501 81 92-01	501819201	SCREW		1	
501 45 27-02	501452702	LOCK NUT		1	
501 45 41-01	501454101	MUTTER		1	
720 13 07-10	720130710	CYLINDRISK PINNE		1	
503 20 02-50	503200250	SKRUV IHSCFM		1	
501 87 95-01	501879501	BARKSTÖD		1	
501 79 50-01	501795001	BARKSTÖD		1	
501 76 56-02	501765602	TANKLOCK KPL		1	
725 53 25-55	725532555	SKRUV IHSCM		1	
503 66 84-01	503668401	TANKLUFTNING KPL		1	
503 57 89-01	503578901	HÅLLARE		1	
740 44 05-00	740440500	O-RING		1	
503 68 42-42	503684242	SVÄRDSBULT		1	
503 78 24-01	503782401	GENOMFÖRING		1	
501 49 27-03	501492703	KÅPA		1	
725 53 32-55	725533255	SCREW		1	
740 48 27-02	740482702	O-RING		1	
501 87 24-01	501872401	HÅLLARE		1	
501 49 76-01	501497601	SCREW		1	
505 27 57-19	505275719	SEALING RING		1	
503 54 40-03	503544003	LUFTLEDARE		1	
501 86 03-01	501860301	BUFFERT		1	
724 33 25-56	724332556	SKRUV CRCSFM		1	
503 54 37-01	503543701	LUFTLEDARE		1	
503 54 38-02	503543802	GENOMFÖRING		1	
503 54 26-02	503542602	LUFTMUNSTYCKE		1	

D

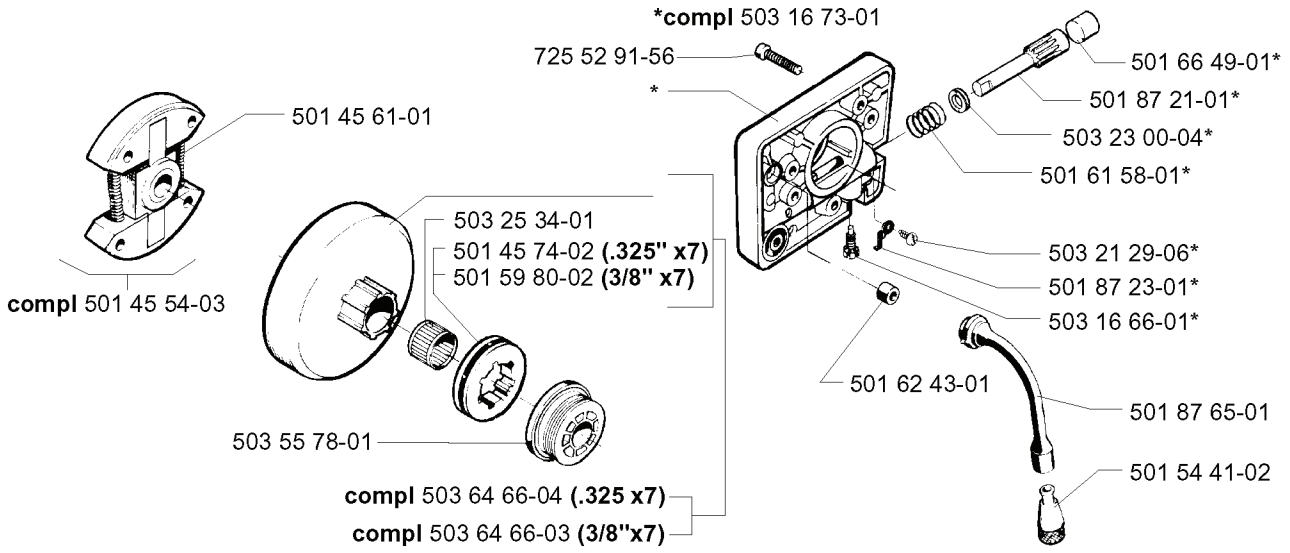
*compl 503 16 73-01
725 52 91-56
*
501 66 49-01*
501 87 21-01*
503 23 00-04*
501 61 58-01*
501 45 61-01
503 25 34-01
501 45 74-02 (.325" x7)
501 59 80-02 (3/8" x7)
503 21 29-06*
501 87 23-01*
503 16 66-01*
compl 501 45 54-03
501 62 43-01
501 87 65-01
503 55 78-01
501 54 41-02
compl 503 64 66-04 (.325 x7)
compl 503 64 66-03 (3/8"x7)

REF.	ART. NR	ARTIKELBESKRIVNING	ANMÄRKNING		KIT
501 45 61-01	501456101	KOPPLINGSFJÄDER		1	
501 45 54-03	501455403	KOPPLING KPL		1	
503 55 78-01	503557801	PUMPDREV		1	
503 64 66-04	503646604	KOPPLINGSTRUMMA KPL	.325 X7	1	
503 64 66-03	503646603	KOPPLINGSTRUMMA	3/8X7	1	
501 59 80-02	501598002	RIM	3/8 X7	1	
501 45 74-02	501457402	RIM	.325 X7	1	
503 25 34-01	503253401	NÅLLAGER		1	
725 52 91-56	725529156	SKRUV IHSCM		1	
503 16 73-01	503167301	OLJEPUMP KPL		1	
501 62 43-01	501624301	SEALING RING		1	
501 54 41-02	501544102	OLJESIL		1	
501 87 65-01	501876501	OLJESLANG		1	
503 16 66-01	503166601	PIN SCREW		1	
501 87 23-01	501872301	LÅSFJÄDER		1	
503 21 29-06	503212906	SCREW CCRPANT		1	
501 61 58-01	501615801	FJÄDER		1	
503 23 00-04	503230004	BRICKA		1	
501 87 21-01	501872101	PUMPKOLV		1	
501 66 49-01	501664901	TÄTNINGSPROPP		1	

F *compl 506 18 19-72

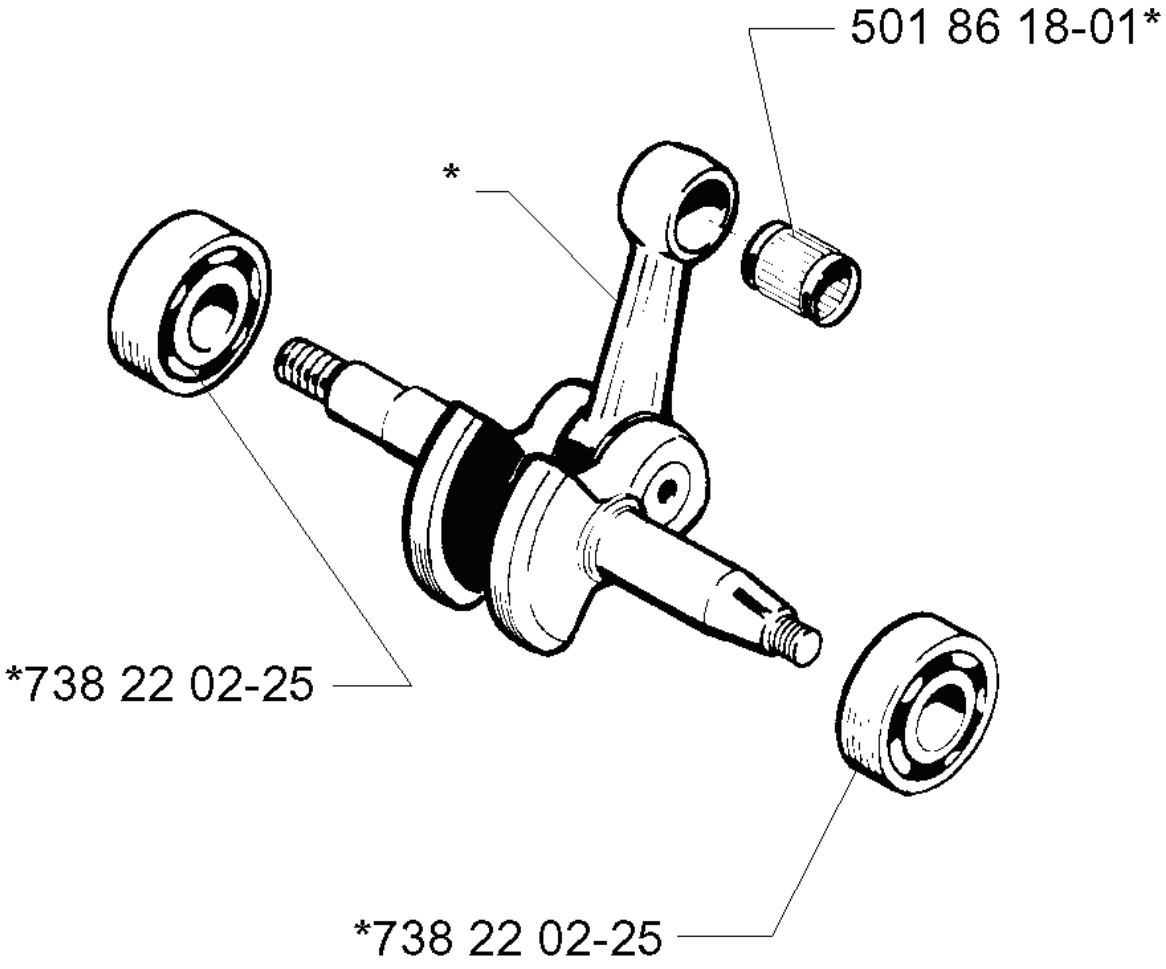

REF.	ART. NR	ARTIKELBESKRIVNING	ANMÄRKNING		KIT
506 18 19-72	506181972	VEVAXEL KPL		1	
738 22 02-25	738220225	KULLAGER		1	
501 86 18-01	501861801	NÅLLAGER		1	

A

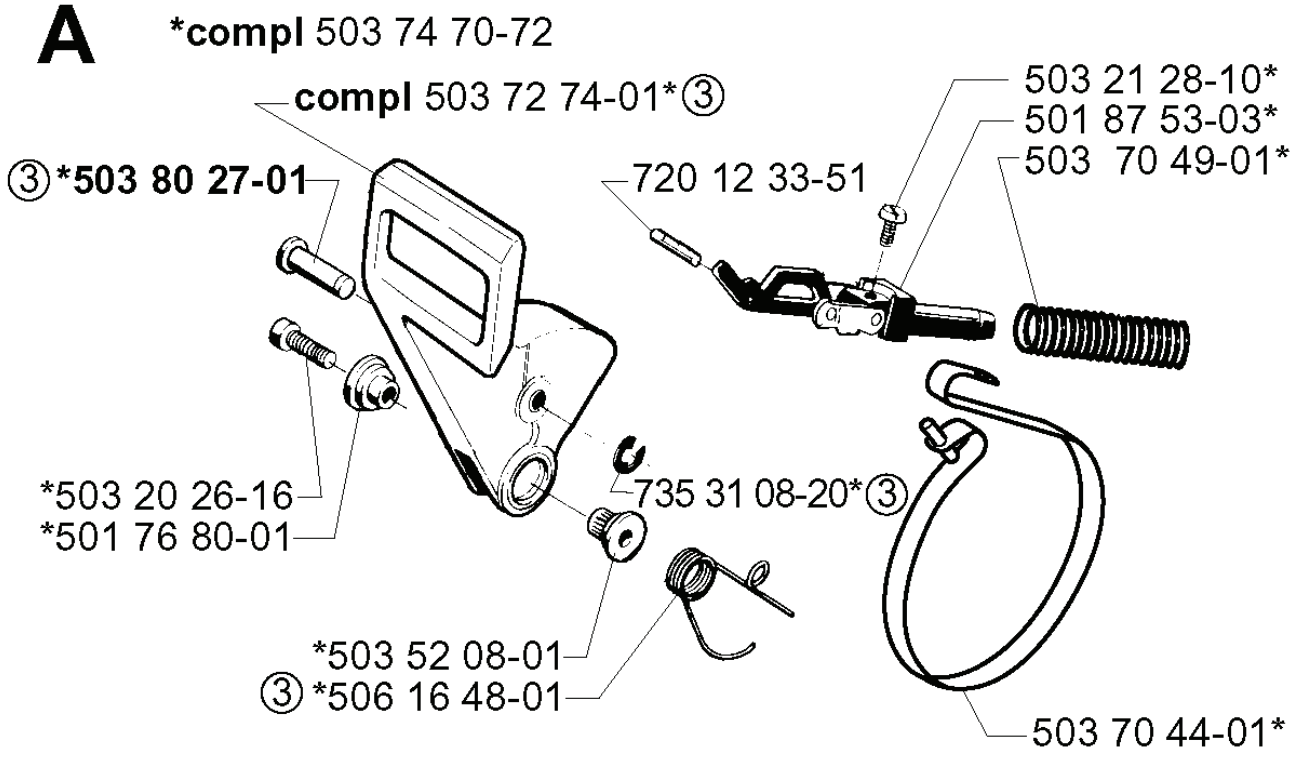
*compl 503 74 70-72
compl 503 72 74-01*③
③*503 80 27-01
720 12 33-51
503 21 28-10*
501 87 53-03*
503 70 49-01*
*503 20 26-16
*501 76 80-01
735 31 08-20*③
*503 52 08-01
③*506 16 48-01
503 70 44-01*

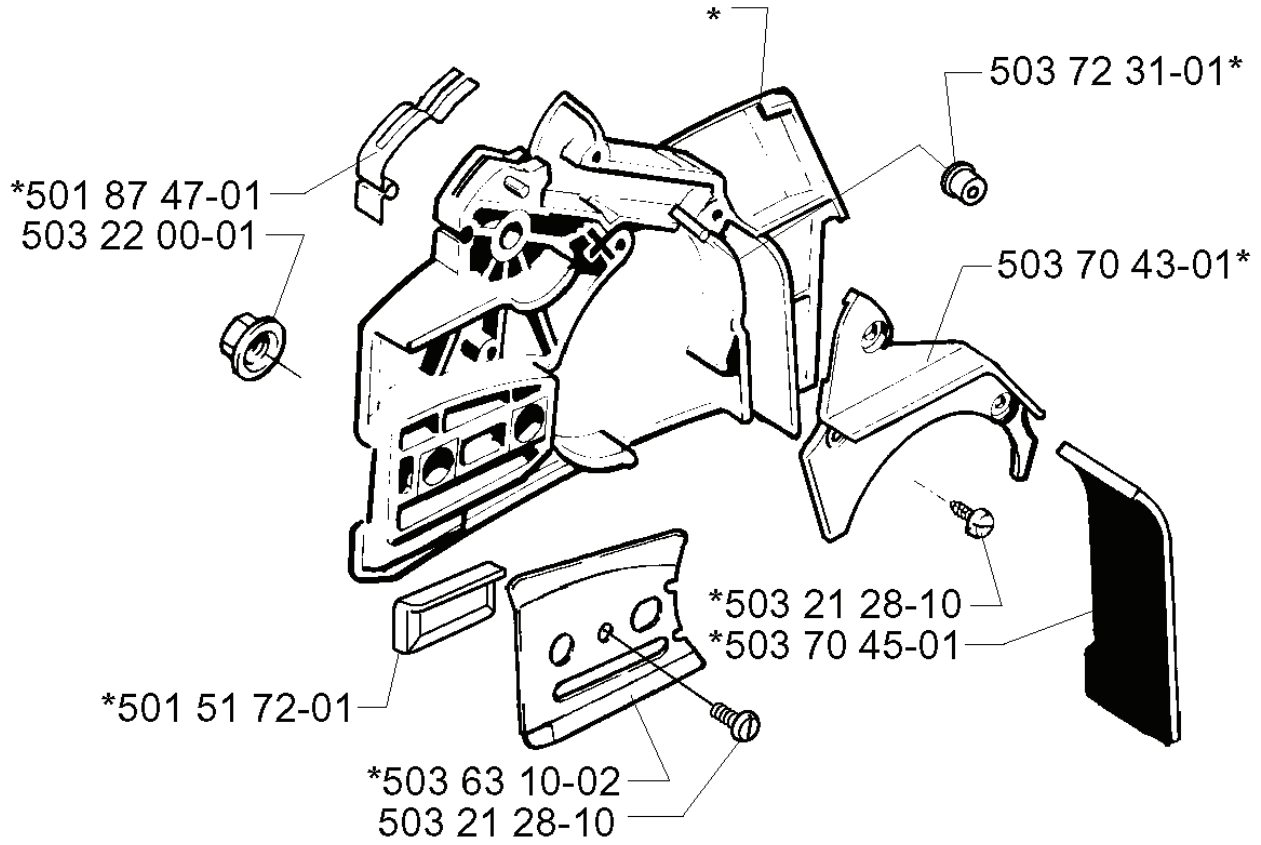
*
503 72 31-01*
*501 87 47-01
503 22 00-01
503 70 43-01*
*503 21 28-10
*503 70 45-01
*501 51 72-01
*503 63 10-02
503 21 28-10

REF.	ART. NR	ARTIKELBESKRIVNING	ANMÄRKNING		KIT
503 74 70-72	503747072	KOPPLINGSKÅPA		1	
503 72 74-01	503727401	KASTSKYDD KPL		1	
503 80 27-01	503802701	LEDTAPP		1	
503 20 26-16	503202616	SKRUV IHSCM		1	
501 76 80-01	501768001	AXEL		1	
503 52 08-01	503520801	AXEL		1	
506 16 48-01	506164801	LÄGESFJÄDER		1	
501 87 47-01	501874701	FJÄDER		1	
503 22 00-01	503220001	MUTTER (HEXAGON)		1	
501 51 72-01	501517201	KEDJESTYRARE		1	
503 63 10-02	503631002	KEDJELEDARPLÅT		1	
503 70 45-01	503704501	SPÅNSPRUTSKYDD		1	
503 70 43-01	503704301	NAVKAPSEL		1	
503 72 31-01	503723101	BUSHING		1	
503 70 44-01	503704401	BROMSBAND KPL		1	
735 31 08-20	735310820	SPÅRRYTTARE		1	
720 12 33-51	720123351	CYLINDRISK PINNE		1	
503 70 49-01	503704901	BROMSFJÄDER		1	
501 87 53-03	501875303	KNÄLED		1	
503 21 28-10	503212810	SCREW CCRPANT		1	

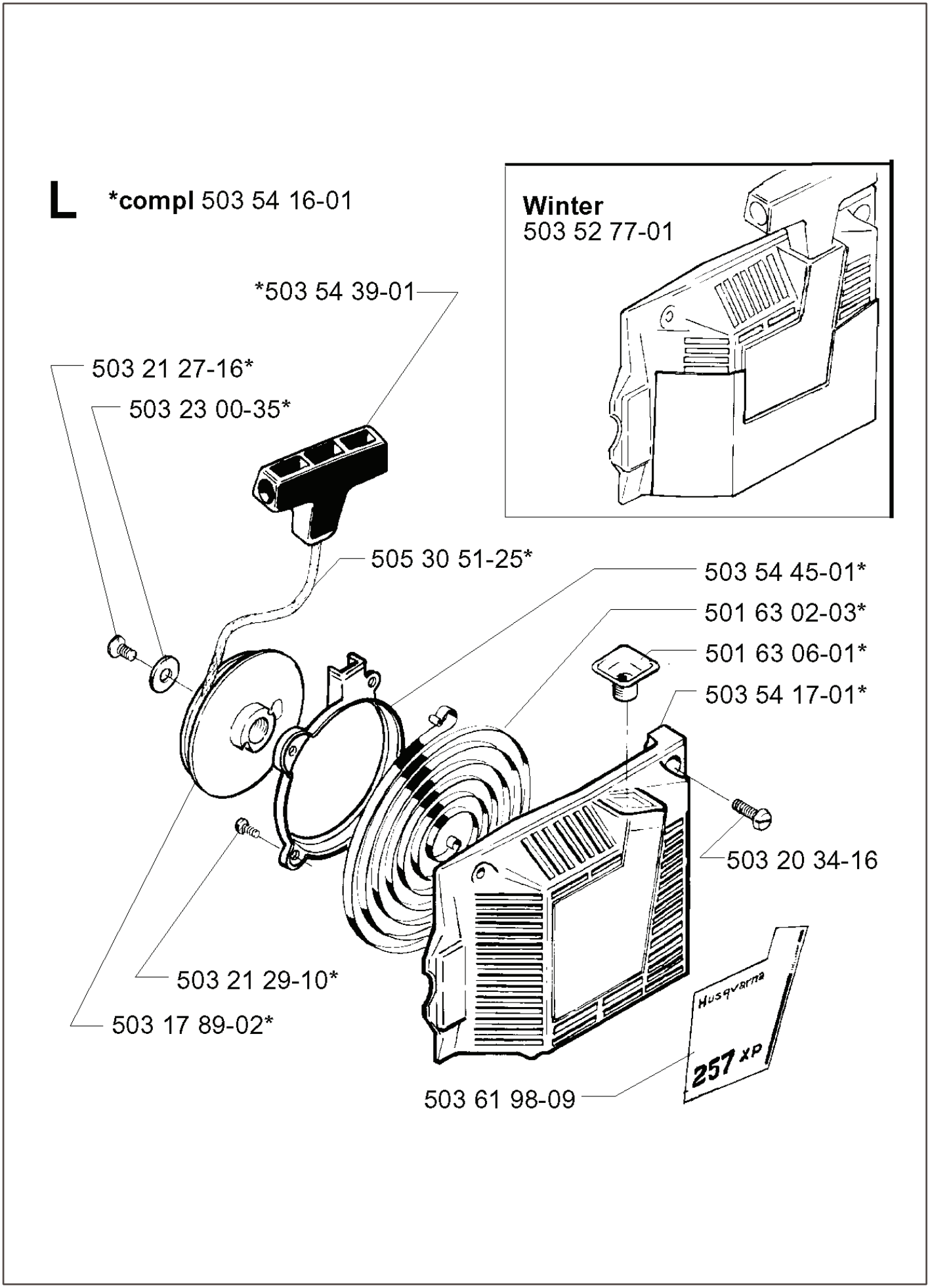
L
*compl 503 54 16-01
Winter
503 52 77-01
*503 54 39-01
503 21 27-16*
503 23 00-35*
505 30 51-25*
503 54 45-01*
501 63 02-03*
501 63 06-01*
503 54 17-01*
503 20 34-16
503 21 29-10*
503 17 89-02*
503 61 98-09
Husqvarna
257 XP

REF.	ART. NR	ARTIKELBESKRIVNING	ANMÄRKNING		KIT
503 54 16-01	503541601	STARTAPPARAT		1	
503 54 39-01	503543901	STARTHANDTAG		1	
503 21 27-16	503212716	SKRUV CRPANT		1	
503 23 00-35	503230035	BRICKA		1	
505 30 51-25	505305125	STARTSNÖRE		1	
503 21 29-10	503212910	SCREW CCRPANT		1	
503 17 89-02	503178902	LINHJUL KPL		1	
503 61 98-09	503619809	DEKAL		1	
503 20 34-16	503203416	SKRUV CCRPANMO		1	
503 54 17-01	503541701	STARTAPPARAT		1	
501 63 06-01	501630601	HYLSA		1	
501 63 02-03	501630203	RETURFJÄDER		1	
503 54 45-01	503544501	SKYDDSRING		1	
503 52 77-01	503527701	VINTERSKYDD KPL	WINTER	1	